Spare parts catalogue, Reservdelskatalog, Ersatzteilkatalog, Catalogue de piéces de rechange, Varaosaluettelo, Catalogue de piezas de recambio, Каталог запасных частеи, Catalogo parti di ricambio, Reservedelskatalog, Catalogo de pecas sobressalentes, Καταλογοσ ανταλλακτικων, Reserveonderdelen-catalogus

MAB 102B-14

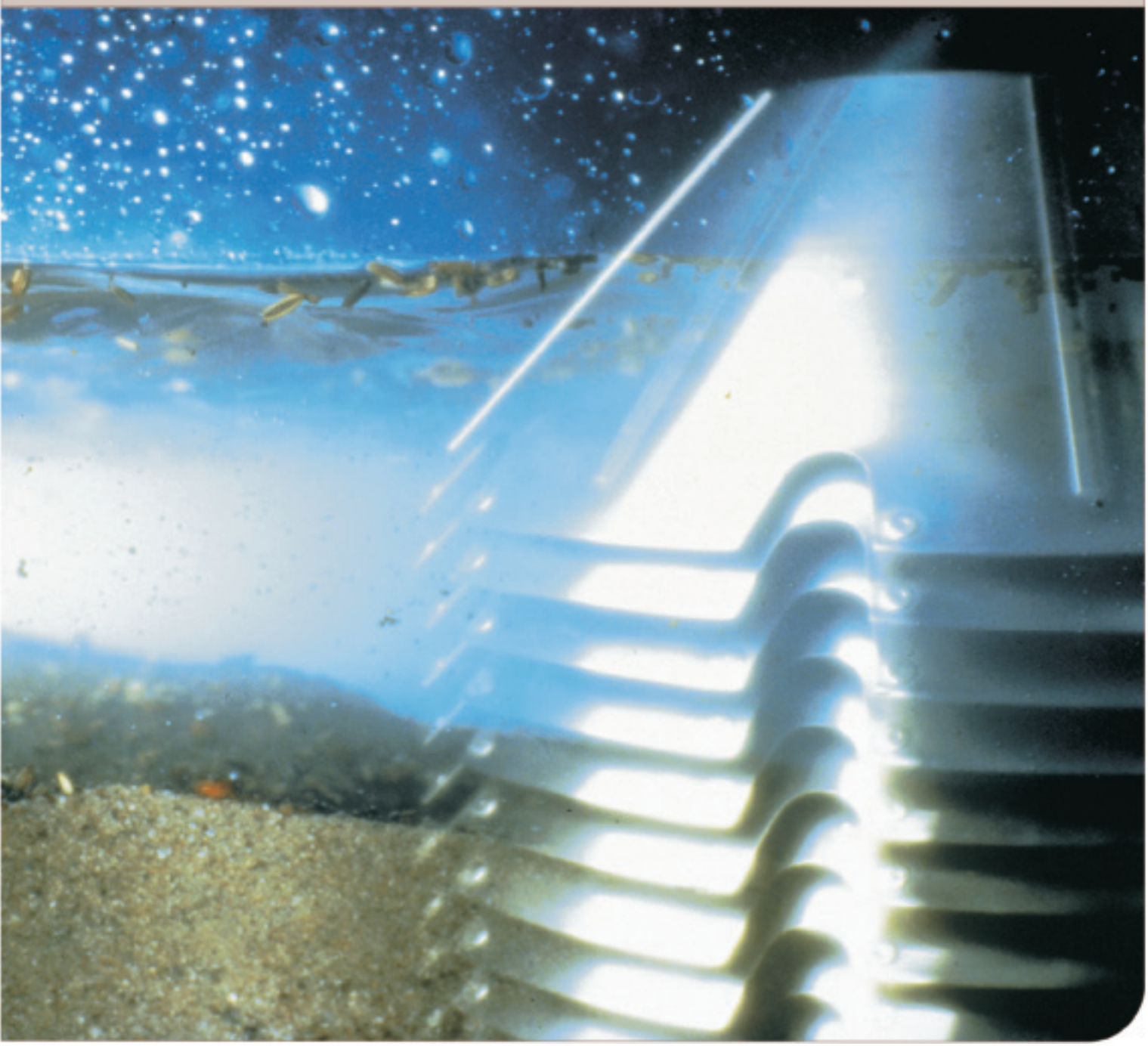

Product No. 881134-01-03/2
Book No. 575885-02 Rev. 3

Published By:
Alfa Laval Tumba AB
SE-147 80 Tumba, Sweden

Telephone: +46 8 530 650 00
Telefax: +46 8 530 310 40

© Alfa Laval Tumba AB February 2006

This publication or any part there of may not be reproduced or transmitted by any process or means without prior written permission of Alfa Laval Tumba AB.

Contents

1 Read this first 5

1.1 General information 6

1.2 Translation list 18

2 Frame with collecting cover 22

2.1 Driving device 24

2.2 Feed and discharge pump 26

3 Separator bowl 28

4 Parts for mounting of motor 30

5 Set of plates 32

6 Set of tools 34

7 Intermediate service kit 36

8 Major service kit 38

9 Set of fittings 40

10 Water adding device 42

11 Cross reference list 45

1 Read this first

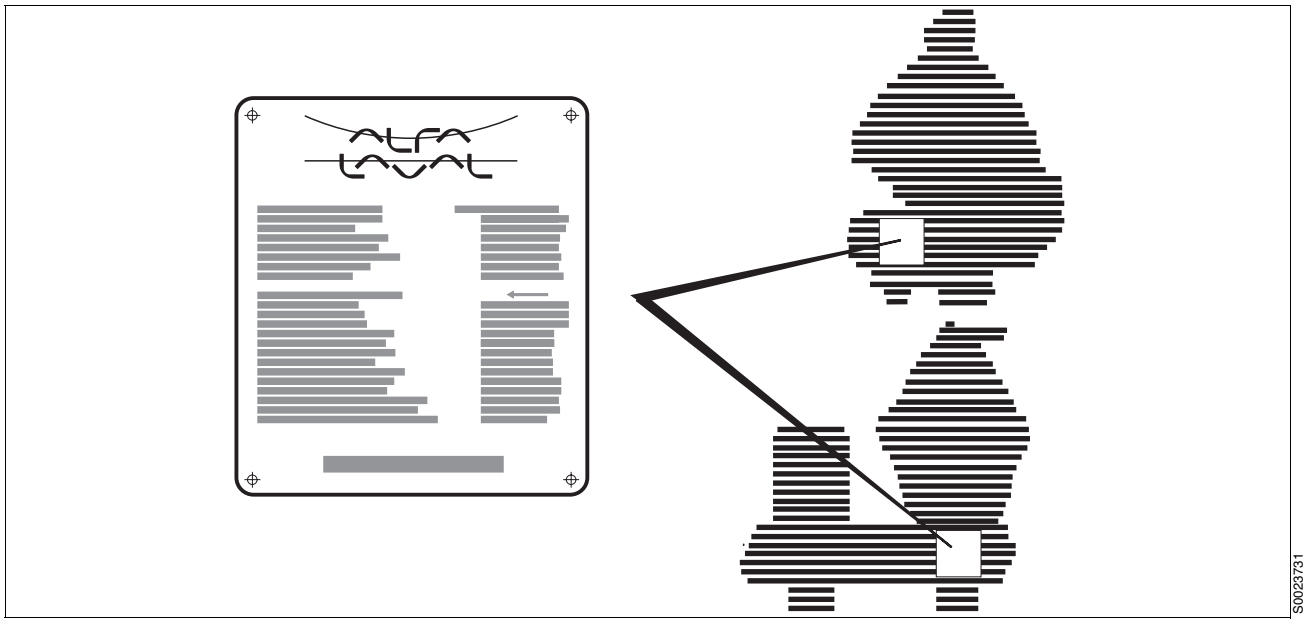

en The name plate - the guide for finding the correct spare part numbers.
See also Warnings in chapter “1.1 General information” on page 6.

sv Maskinskylten - en guide till det rätta reservdelsnumret.
Se även Varningar i kapitel “1.1 Allmän information” på sidan 7.

de Das Typenschild - ein Hinweis zur korrekten Ersatzteilnummer.
Siehe auch Warnhinweise in Kapitel “1.1 Allgemeine Informationen” auf Seite 8.

fr La plaque de la machine - un guide pour trouver le numéro de piéce de rechange correct.
Voir à ce propos les mises en garde du chapitre “1.1 Informations générales ” en page 9.

es La placa-marca de la máquina - guía del número correcto del repuesto. Consulte también las Advertencias del capítulo “1.1 Información General” en la página 10.

ru Фирменная табличка машины – указатель правилного номера запасной части.
См. также предупреждения в главе “1.1 Общие сведения” на странице 11.

it La targhetta della macchina - guida al corretto numero dei ricambi.
Vedere anche le Avvertenze nel capitolo “1.1 Informazioni generali” a pagina 12.

pt A placa do fabricante da máquina - um guia do número correto das partes sobressalentes.
Consultar também os Avisos no capítulo “Informação Geral 1.1” da página 13.

fi Konekilpi - opastin oikeaan varaosanumeroon.
Katso myös kappaleessa 1.1 sivulla 14 olevaa kohtaa “Yleiset tiedot ”.

el Η πινακίδα της μηχανής είναι ο οδηγός του σωστού ανταλλακτικού. Δείτε επίσης τις προειδοποιήσεις του κεφαλαίου "1.1 ΓΕΝΙΚΕΣ ΠΛΗΡΟΦΟΡΙΕΣ", στη σελίδα 15.

nl Het gegevensplaatje - een wegwijzer naar het juiste onderdeelnummer.
Zie ook Waarschuwingen in hoofdstuk “1.1 Algemene informatie”, op blz. 16.

da Typeskiltet - en guide til det rette reservedelsnummer.
Se også under Advarsler i kapitel “1.1 Generelle oplysninger” på side 17.

1.1 General information

en

Safeguard your commitment to quality by always using genuine Alfa Laval spare parts.

Remember, Alfa Laval cannot accept responsibility for the failure of a separator equipped with non-original spare parts. We guarantee the quality and reliability of our products.

S0023621

WARNING B

When changing certain parts in the separator bowl assembly, the vibration level may increase. This can result in shorter life time of components like rolling bearings and gears. If severe unbalance occurs, the rotating bowl assembly can come into contact with the frame causing damage to equipment and injuries to personnel. It is strongly recommended that the exchange of parts is **supervised by an Alfa Laval service engineer**. Alfa Laval assumes no liability for damage to property or injury to personnel resulting from unauthorized installation of those parts.

WARNING C

Certain bowl parts carry milling marks from the balancing of the complete separator bowl. These parts must not be replaced without rebalancing the complete bowl. The rebalancing should be made by an Alfa Laval service shop.

SV

Följ ditt kvalitetstänkande genom att endast använda Alfa Laval originalreservdelar.

Kom ihåg att Alfa Laval inte tar något ansvar för fel på en separator som innehåller icke-originaldelar. Vi garanterar kvaliteten och driftsäkerheten hos våra egna produkter.

Alfa Laval
Genuine parts

S0023621

VARNING B

Om vissa delar i separatorkulan byts ut, kan vibrationsnivån komma att öka. Detta kan i sin tur leda till förkortad livslängd på t.ex. lager och växlar. Om kraftiga vibrationer uppstår, kan den roterande kulan komma att slå i stativets delar, vilket kan medföra allvarlig maskin- och personskada. Det är därför av stor vikt att utbyte av kulans delar **övervakas av en serviceingenjör från Alfa Laval**. Alfa Laval tar inget ansvar för maskin- eller personskador som kan uppkomma på grund av att delar bytts ut av icke auktoriserad personal.

VARNING C

Vissa av separatorkulans delar har urfrästa spår som resultat av balansering av hela kulan. Dessa delar kan inte bytas ut utan att en ombalansering av kulan görs. För att bästa resultat ska uppnås, ska den kompletta kulan sändas till en Alfa Laval serviceverkstad för ombalansering.

de

Sichern Sie sich Ihren Anspruch auf Qualität durch ausschließliche Verwendung von original Alfa Laval Ersatzteilen.

Beachten Sie bitte, daß Alfa Laval keine Verantwortung für den Ausfall eines Separators übernimmt, der mit Nicht-Originalteilen ausgestattet ist. Wir garantieren für die Qualität und Zuverlässigkeit unserer Produkte.

Alfa Laval
Genuine parts

S0023621

WARNUNG B

Durch den Austausch bestimmter Teile in der Separatortrommel-Baugruppe, kann ihr Schwingungspegel steigen. Dies kann zu einer kürzeren Lebensdauer von Teilen, wie z.B. Wälzlagern und Getrieben, führen. Bei einer schweren Unwucht kann die rotierende Trommelbaugruppe in Kontakt mit dem Gestell kommen, was zu Beschädigungen der Ausrüstung oder Personenverletzungen führen kann. Es wird dringend empfohlen, **den Austausch von einem Alfa Laval Service-Ingenieur beaufsichtigen zu lassen**. Alfa Laval übernimmt keine Haftung für eine Gerätebeschädigung oder Personenverletzung aufgrund einer ungenehmigten Montage dieser Teile.

WARNUNG C

Bestimmte Trommelteile haben Fräsmarken vom Auswuchten der kompletten Separatortrommel. Diese Teile dürfen nicht ohne eine Neuauswuchtung der kompletten Trommel ausgetauscht werden. Die Neuauswuchtung sollte in einer Alfa Laval Service-werkstatt erfolgen.

fr

Respectez votre engagement de qualité en utilisant toujours des pièces de rechange d'origine Alfa Laval.

Attention, Alfa Laval décline toute responsabilité en cas de panne d'un séparateur équipé de pièces de rechange qui ne sont pas d'origine. Nous garantissons la qualité et la fiabilité de nos produits.

S0023621

AVERTISSEMENT B

Le remplacement de certaines pièces du bol du séparateur risque d'augmenter le niveau de vibrations, et donc de réduire la durée de vie des composants tels que les paliers à roulements et les engrenages. En cas de déséquilibre trop important, le bol en rotation risque d'entrer en contact avec des pièces du bâti, provoquant ainsi des détériorations de l'équipement et des blessures du personnel. Nous vous incitons fortement à faire réaliser le remplacement **sous la surveillance d'un technicien de maintenance Alfa Laval.** Alfa Laval n'assume aucune responsabilité en cas de détérioration du matériel ou de blessure du personnel résultant d'une installation non approuvée de ces pièces.

AVERTISSEMENT C

Certaines pièces du bol présentent des marques de repérage effectuées lors de l'équilibrage du bol du séparateur. Il ne faut pas remplacer ces pièces sans avoir au préalable procédé à un nouvel équilibrage de l'ensemble du bol. Cet équilibrage doit être réalisé dans un atelier de réparation Alfa Laval.

es

Proteja su compromiso con la calidad utilizando siempre repuestos originales Alfa Laval.

Recuerde que Alfa Laval no acepta ninguna responsabilidad por el fallo de una separadora equipada con repuestos no originales. Alfa Laval garantiza la calidad y la fiabilidad de sus productos.

S0023621

ADVERTENCIA B

Cuando se cambian ciertas piezas del conjunto del rotor de la separadora, puede que se produzca un aumento del nivel de vibraciones, lo que puede provocar un desgaste de algunos componentes, como los rodamientos de rodillos y los engranajes. Si se produce un desequilibrado importante, el conjunto del rotor en movimiento puede rozar con el bastidor, causando serios daños al equipo y al personal. Se recomienda encarecidamente que el cambio sea **supervisado por un técnico de mantenimiento de Alfa Laval**. Alfa Laval no se hace responsable de los daños materiales o daños personales provocados por la instalación no autorizada de esas piezas.

ADVERTENCIA C

Algunas piezas del rotor llevan marcas estampadas para el equilibrado del rotor completo de la separadora. Siempre que se cambien estas piezas se debe equilibrar de nuevo todo el rotor, operación que debe ser realizada por un experto de un centro de servicio Alfa Laval.

ru

Для обеспечения качества работы вашего оборудования используйте только подлинные запасные детали компании Alfa Laval.

Помните: компания Alfa Laval не несет ответственность за нарушения работы сепаратора, на котором установлены не подлинные запасные детали. Мы гарантируем качество и надежность нашей продукции.

S0023621

ПРЕДУПРЕЖДЕНИЕ B

В случае замены некоторых частей устройства барабана сепаратора может повыситься уровень вибрации.Это может привести к сокращению срока службы компонентов, таких как подшипники и привод. В случае значительного дисбаланса, устройство вращающегося барабана может войти в контакт со станиной, что приведет к серьезному повреждению оборудования и травмам обслуживающего персонала. Настоятельно рекомендуется, чтобы замена была **проконтролирована инженером по обслуживанию компании Alfa Laval**. Компания Alfa Laval не несет никакой ответственности за повреждения собственности или травмы персонала в результате неразрешенной установки этих деталей.

ПРЕДУПРЕЖДЕНИЕ C

На некоторых частях барабана поставлены отметки после балансировки барабана сепаратора полностью. Эти части не могут быть заменены без повторной балансировки всего устройства барабана сепаратора. Повторная балансировка должна быть произведена в ремонтном центре Alfa Laval.

it

Salvaguardate la qualità del vostro separatore utilizzando sempre ricambi originali Alfa Laval.

Ricordate che la Alfa Laval non accetta alcuna responsabilità in caso di difetti al separatore dovuti all'utilizzo di ricambi non originali. La Alfa Laval garantisce la qualità e l'affidabilità esclusivamente dei propri prodotti.

S0023621

AVVERTENZA B

In seguito alla sostituzione di alcune parti del tamburo del separatore, il livello di vibrazioni può aumentare. Questo può comportare la riduzione della vita utile di componenti quali cuscinetti a rulli ed ingranaggi. In caso di elevato spostamento, il tamburo può entrare a contatto con le parti del telaio provocando seri danni all'attrezzatura e lesioni alle persone. Si raccomanda caldamente di far **controllare la sostituzione da un tecnico di assistenza Alfa Laval**. La Alfa Laval non assume alcuna responsabilità per danni alle cose o lesioni al personale dovuti all'installazione non autorizzata delle suddette parti.

AVVERTENZA C

Alcune parti del tamburo dipendono dal bilanciamento complessivo del tamburo del separatore. Le suddette parti non possono essere sostituite senza procedere ad un nuovo bilanciamento. Per ottenere i migliori risultati, rivolgersi ad un centro assistenza Alfa Laval per il ribilanciamento dell'intero gruppo.

pt

Preserve o seu compromisso com a qualidade utilizando sempre peças originais Alfa Laval.

Não se esqueça de que a Alfa Laval não assume quaisquer responsabilidades pela avaria dum separador que não esteja equipado com peças originais. Por isso, asseguramos a garantia da qualidade e fiabilidade dos nossos produtos.

Alfa Laval
Genuine parts

S0023621

AVISO B

Ao mudar determinadas peças no conjunto do rotor da separadora, poderá provocar um aumento da vibração. Tal poderá originar a redução do tempo de duração dos componentes, tais como rolamentos de roletes e engrenagens. Caso se verifique um desequilíbrio acentuado, o conjunto do rotor giratório poderá entrar em contacto com a estrutura, vindo a provocar danos no equipamento e ferimentos pessoais. Recomenda-se vivamente que a substituição de peças seja **vistoriada por um técncico de serviço da Alfa Laval.** A Alfa Laval não assume qualquer responsabilidade por danos em bens ou ferimentos pessoais resultantes da instalação não autorizada daquelas peças.

AVISO C

Determinadas partes do rotor contêm marcas de atrito do balanceamento do rotor do separador completo. Estas peças não devem ser substituídas sem reequilibrar o rotor completo.
O reequilibro deve ser executado por uma centro de assistência Alfa Laval.

fi

Varmista käyttämiesi tuotteiden laatu käyttämällä aina aitoja ja alkuperäisiä Alfa Laval -varaosia.

Muista, ettei Alfa Laval voi vastata sellaisen separaattorin toimintahäiriöstä, jossa on käytetty muita kuin alkuperäisiä varaosia. Me takaamme omien tuotteidemme laadun ja luotettavuuden.

Alfa Laval
Genuine parts

S0023621

VAROITUS B

Kun separaattorin kuula-asennelman tiettyjä osia vaihdetaan, sen tärinän taso voi kasvaa. Tämä voi johtaa joidenkin osien, kuten vierintälaakereiden ja hammasvaihteiden, käyttöiän lyhenemiseen. Jos asennelma joutuu pahasti epätasapainoon, pyörivä kuula-asennelma voi koskettaa runkoa ja aiheuttaa laite- ja henkilövahinkoja. Suosittelemme, että **Alfa Lavalin huoltoinsinööri valvoo** vaihtoa. Alfa Laval ei ota vastuuta omaisuudelle tai henkilökunnalle aiheutuneista vahingoista, mikäli ne johtuvat näiden osien väärin suoritetusta asennuksesta.

VAROITUS C

Tietyissä kuulan osissa on merkinnät koko separaattorikuulan tasapainotuksesta. Näitä osia ei saa vaihtaa ilman, että koko kuula tasapainotetaan. Tasapainotus on annettava Alfa Laval -korjaamon hoidettavaksi.

el

Διασφαλίστε τη δέσμευσή σας για ποιότητα χρησιμοποιώντας πάντοτε γνήσια ανταλλακτικά Alfa Laval.

Σας υπενθυμίζουμε ότι η Alfa Laval δεν αναλαμβάνει ευθύνη για τη βλάβη διαχωριστήρα που δεν είναι εξοπλισμένος με αυθεντικά ανταλλακτικά. Εγγυώμαστε την ποιότητα και την αξιοπιστία των προϊόντων μας.

Alfa Laval
Genuine parts

S0023621

ΠΡΟΣΟΧΗ B

Όταν αλλάζετε ορισμένα εξαρτήματα στο σύστημα του τυμπάνου του διαχωριστήρα, η στάθμη κραδασμών μπορεί να αυξηθεί. Αυτό μπορεί να έχει σαν αποτέλεσμα μικρότερη διάρκεια ζωής των εξαρτημάτων, όπως ρουλεμάν και γρανάζια. Σε περίπτωση σοβαρής έλλειψης ζυγοστάθμισης, το περιστρεφόμενο σύστημα του τυμπάνου μπορεί να έλθει σε επαφή με το πλαίσιο, προκαλώντας ζημιές στο μηχάνημα και τραυματισμό του προσωπικού. **Οι οποιεσδήποτε αλλαγές εξαρτημάτων πρέπει να γίνονται υπό την επίβλεψη μηχανικού της Alfa Laval**. Η Alfa Laval δεν φέρει καμμία ευθύνη για υλικές ζημιές ή για τραυματισμό του προσωπικού λόγω τοποθέτησης αυτών των εξαρτημάτων από μη εξουσιοδοτημένα άτομα.

ΠΡΟΣΟΧΗ C

Ορισμένα εξαρτήματα του τυμπάνου φέρουν ίχνη φρεζαρίσματος από τη ζυγοστάθμιση ολόκληρου του συστήματος του τυμπάνου του διαχωριστήρα. Αυτά τα εξαρτήματα δεν πρέπει να αντικατασταθούν χωρίς να ξαναγίνει ζυγοστάθμιση ολόκληρου του συστήματος του τυμπάνου του διαχωριστήρα. Η επαναζυγοστάθμιση πρέπει να γίνει σε κάποιο από τα επισκευαστικά κέντρα της Alfa Laval.

nl

Doe geen concessies aan kwaliteit en gebruik altijd originele Alfa Laval-reserveonderdelen.

Wij wijzen u erop, dat Alfa Laval geen verantwoordelijkheid kan aanvaarden voor defecten aan een separator die is uitgerust met niet-originele reserveonderdelen. Wij garanderen de kwaliteit en de betrouwbaarheid van onze producten.

S0023621

WAARSCHUWING B

Als er bepaalde onderdelen van de separatortrommel worden vervangen, kan het trillingsniveau veranderen. Dit kan leiden tot een verkorte levensduur van onderdelen als rollagers en tandwielen. Als er sprake is van een ernstige mate van onbalans, kan de roterende trommel in contact komen met het frame, wat kan leiden tot ernstige schade aan goederen of tot persoonlijk letsel. Het is dan ook ten sterkste aan te raden om onderdelen te laten vervangen **onder supervisie van een onderhoudstechnicus van Alfa Laval**. Alfa Laval aanvaardt geen enkele aansprakelijkheid voor schade aan goederen of persoonlijk letsel als gevolg van onoordeelkundige installatie van die onderdelen.

WAARSCHUWING C

Op bepaalde onderdelen van de trommel zitten freesmarkeringen van het uitbalanceren van de gehele separatortrommel. Deze onderdelen mogen niet worden vervangen zonder dat de gehele trommel opnieuw wordt uitgebalanceerd. Het opnieuw uitbalanceren moet gebeuren in een onderhoudswerkplaats van Alfa Laval.

da

Beskyt din investering i kvalitet ved altid at anvende originale reservedele fra Alfa Laval.

Husk at Alfa Laval påtager sig intet ansvar for fejl i separatorer, der er udstyret med uoriginale reservedele. Vi indestår for vore produkters kvalitet og driftssikkerhed.

Alfa Laval
Genuine parts

S0023621

ADVARSEL B

Ved udskiftning af visse dele i separatorkuglen, kan vibrationsniveauet blive forøget. Dette kan forkorte levetiden for komponenter som kuglelejer og tandhjul. I tilfælde af kraftige vibrationer kan den roterende separatorkugle komme i kontakt med rammedele, hvilket kan medføre alvorlig beskadigelse af udstyr og personskade. Det anbefales på det kraftigste, at udskiftningen sker **under tilsyn af en servicetekniker fra Alfa Laval.** Alfa Laval påtager sig intet ansvar for ting- eller personskade som følge af ikke-autoriseret montering af disse dele.

ADVARSEL C

Visse kugledele er forsynet med mærker fra afbalanceringen af den samlede separatorkugle. Ved udskiftning af disse dele skal der foretages en ny afbalancering af den samlede kugleenhed. Afbalanceringen bør foretages af et Alfa Laval-servicecenter.

1.2 Translation list

Översättningslista
Übersetzungsliste
Liste de traduction
Lista de traducciones

en	sv	de	fr	es
Part no.	Reservdelsnummer	Teil-Nr.	Numéro de pièce	Pieza No.
Qty	Antal	Anzahl	Quantité	Cantidad
Description	Benämning	Bezeichnung	Dénomination	Descripción
Notes	Anmärkningar	Anmerkungen	Remarques	Notas
Machine type	Maskintyp	Maschinentyp	Type de machine	Tipo de máquina
Product no.	Produktnr	Produktnummer	Numéro de produit	Número de producto
Machine unit description	Maskinblocksbenämning	Bezeichnung des Maschinenblocks	Dénomination de partie de machine	Descripción de sección de la máquina
Machine unit no.	Maskinblocksnr	Maschinenblock Nr.	Partie de machine nº	No. de sección de máquina
Subassembly description	Undergruppsbenämning	Bezeichung der Untergruppe	Dénomination de sous-ensemble	Descripción de subconjunto
Subassembly no.	Undergruppsnr	Untergruppe Nr.	Nº de sous-ensemble	Número de subconjunto
See page	Se sidan	Siehe Seite	Vòir page	Véase la página
Fig. ref.	Figurhänvisning	Bildhinweise	Réf. de fig.	Referencia de figura
Product name	Produktnamn	Produktname	Nom du produit	Nombre del producto
Exchange necessitates rebalancing of bowl	Utbyte nödvändiggör ombalansering av kulan	Austausch erfordert Wiederauswuchtung der Trommel	Le remplacement nécessite le rééquilibrage du bol	El racmbio requiere el reequilibrado del rotor
See separate spare parts list	Se separat reservdelslista	Siehe separate Ersatzteilliste	Voir liste séparée des pièces de rechange	Véase la lista de piezas separada
Not delivered as spare part	Levereras ej som reservdel	Nicht als Ersatzteil geliefert	Non livré comme piéce de rechange	No se entrega como pieza de recambio

Translation list

Словарь перевда
Lista traduzioni
Lista para tradução
Käännösluttelo

en	ru	it	pt	fi
Part no.	Деталь №	Nr. parte	Numero de peca	Varaosanumero
Qty	Кол–во	Quantita	Quantidade	Lukumäärä
Description	Наименование	Descrizione	Descricao	Nimitys
Notes	Примечания	Note	Notas	Huomautuksia
Machine type	Машина тнпа	Tipo macchina	Tipo de maquina	Konetyyppi
Product no.	Артикул №	Nr.produtto	No. do produto	Tuotteen no
Machine unit description	Наименование блока машины	Descrizione unita macchina	Descricao da unidade da maquina	Koneenosan nimitys
Machine unit no.	Блок машины №	Nr. unita macchina	Numero de unidade da maquina	Koneenosan no
Subassembly description	Наименование группы	Descrizione sottogruppo	Descriao do subconjunto	Alaryhmän nimitys
Subassembly no.	Группа №	Nr. sottogruppo	Número de subconjunto	Alaryhmän no
See page	См. страницу	Vedi pagina	Véase la página	Ks sivu
Fig. ref.	Ссылка на зскиз	Rif. fig.	Referencia de figura	Kuvaviite
Product name	Наименование артикула	Nome prodotto	Nombre del producto	Tuotteen nimi
Exchange necessitates rebalancing of bowl	Замена требует балансировки барабана	La sostituzione comporta la iequilibratura del tamburo	El racmbio requiere el reequilibrado del rotor	Vaihdettaessa kuula tasapainoitettava uudelleen
See separate spare parts list	См. отдельный перечень запасных частей	Vedi lista separata delle parti di ricambio	Véase la lista de piezas separada	Katso erillistä varaosaluetteloa
Not delivered as spare part	Не поставлена вместе с запасными частями	Non fornito come parte di ricambio	No se entrega como pieza de recambio	Ei toimiteta varaosana

Translation list

ΓΛΩΣΣΑΡΙ
Vertaallijst
Oversættelseliste

en	el	nl	da
Part no.	Αριθμός ανταλλακτικού	Onderdeelnr.	Reservedelsnummer
Qty	Σύνολο	Hoeveelheid	Antal
Description	Περιγραφή	Beschrijving	Betegnelse
Notes	Παρατηρήσεις	Opmerkingen	Bemaerkninger
Machine type	Τύπος μηχανήματος	Machinetype	Maskintype
Product no.	Αριθμός προϊόντος	Produktnr.	Produktnr.
Machine unit description	Περιγραφή συγκροτήματος μηχανής	Machineblokbenaming	Maskinbetegnelse
Machine unit no.	Αριθμός συγκροτήματος μηχανής	Machineblokbenamning	Maskinnr.
Subassembly description	Περιγραφή υποσυγκροτήματος	Subgroepbenamning	Undergruppsbetegnelse
Subassembly no.	Αριθμός υποσυγκροτήματος	Subgroepnr.	Undergruppenr.
See page	Βλέπε σελίδα	Zie blz.	Se side
Fig. ref.	Παραπομπή σε εικόνα	Afb. ref.	Figurhenvisning
Product name	Ονομασία προϊόντος	Produktnaam	Produktnavn
Exchange necessitates rebalancing of bowl	Ανταλλαγή απαιτεί επαναρρύθμιση ισορροπίας του τύμπανου	Vervangning vereist herbalanceren van de kogel	Udskriftning kraever ny afbalcering af kuglen
See separate spare parts list	Βλέπε ειδική λίστα ανταλλακτικών	Vervangning vereist van de kogel	Se spaat reservedelsliste
Not delivered as spare part	Δεν παραδίδεται ως ανταλλακτικό	Niet geleverd als reserveonderdeel	Levereres ikke som reservedel

2 Frame with collecting cover

Ref	Part No	Description	Machine unit number or Subassembly description 547549- -07	-08							Notes
			Quantity								
		50 Hz	↓								
		60 Hz		↓							
1	522909 82	Separator frame	1	1							
1 A	522909 04	Separator frame	1	1							
1 B	38512	Waste tube	1	1							
2	71125	Cap	4	4							
3	65235	Rectangular ring	4	4							
4	71126	Cap	4	4							
5	549200 80	Driving device	1								See page 24
5	549200 81	Driving device		1							See page 24
6	12368	Gasket	1	1							
7	2211725 06	Screw	1	1							
8.1	545819 01	Oil glass	1	1							
13	72889	Hinged bolt	1	1							
14	222116 18	Slotted pin	1	1							
15	536738 01	Cap nut	1	1							
16	522912 02	Guard	1	1							
17	70153	Pin	2	2							
18	38850	Gasket	1	1							
19	2211725 08	Screw	4	4							
20	9281	Gasket	1	1							
21	72855	Filling plug	1	1							
23	41456	Washer	4	4							
24	2210941 17	Screw	4	4							
25	547590 02	Adapter	1	1							
26	41456	Washer	4	4							
27	2210941 17	Screw	4	4							
28	526236 80	Collecting cover	1	1							
28 A	526234 02	Collecting cover	1	1							
28 B	526235 02	Collecting cover top part	1	1							
28 C	2217751 03	Screw	6	6							
28 D	8384	Gasket	1	1							
28 E	38487	Sight glass	1	1							
28 F	68045	Fixing ring	1	1							
28 G	522911 01	Inlet pipe	1	1							
28 H	32588	Screw plug	1	1							
28 I	32589	Gasket	1	1							
28 J	73919	Tube	1	1							
29	43361	Pin	1	1							
30	547994 80	Feed and discharge pump	1	1							See page 26
31	524780 80	Inspection box	1	1							
31 A	524779 02	Inspection box	1	1							
31 B	223436 02	Rectangular ring	2	2							
31 C	37166	Sight glass	1	1							
31 D	37168	Lock ring	1	1							
32	524777 02	Cover	1	1							
33	524778 01	Extension pipe	1	1							

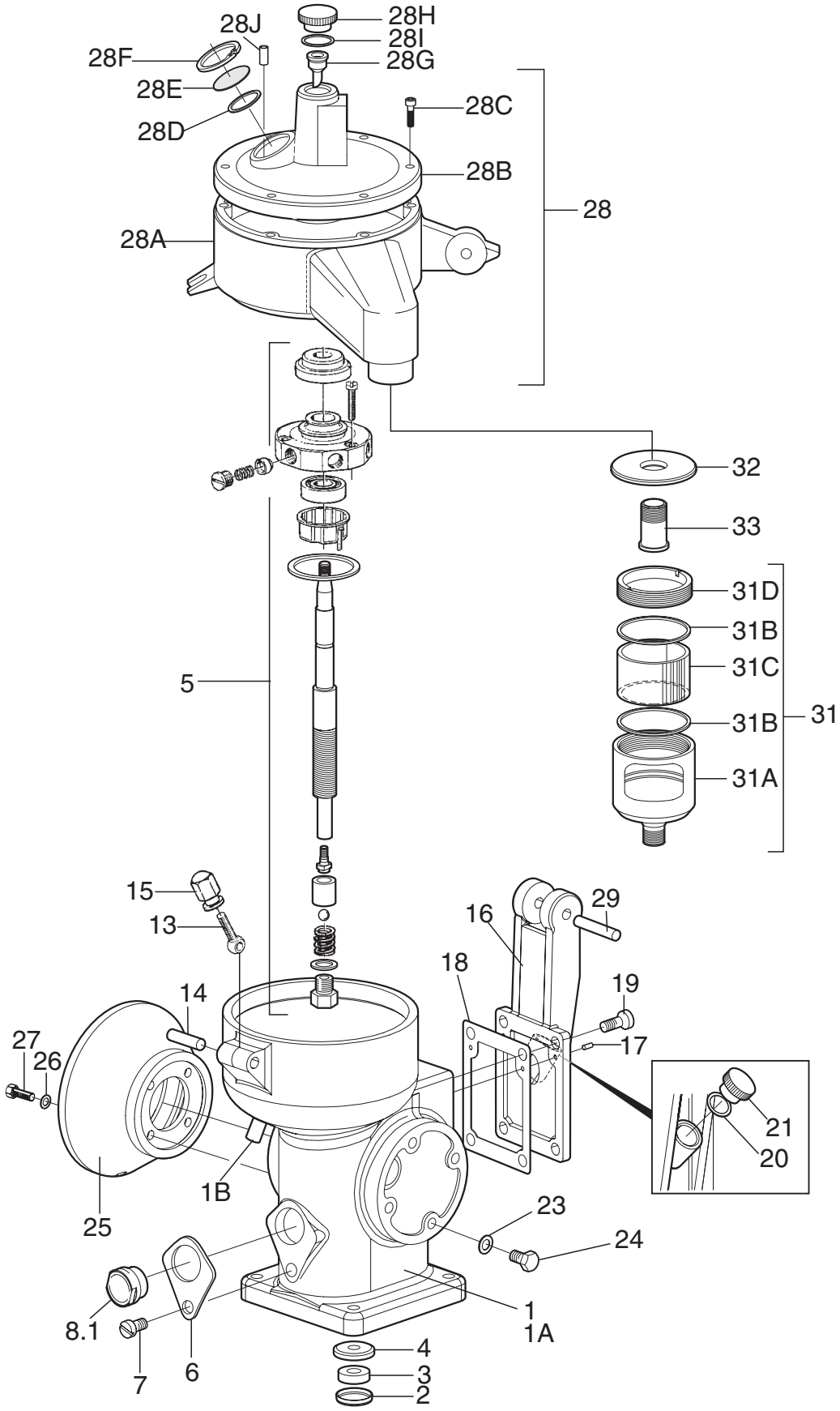
28H
28I
28G
28J
28F
28E
28D
28C
28B
28
28A
32
33
31D
31B
31C
31B
31
31A
5
15
13
29
16
18
19
14
17
27
26
21
20
1B
25
23
24
1
1A
8.1
7
6
4
3
2

2.1 Driving device

Ref	Part No	Description	Machine unit number or Subassembly description 549200- -80	-81							Notes
			Quantity								
		50 Hz	↓								
		60 Hz		↓							
1	4551	Bushing	1	1							
2	38569	Spring	1	1							
3	12226	Ball	1	1							
4	546229 38	Rectangular ring	1	1							
5	548952 01	Bottom bushing	1	1							
6	548902 01	Bowl spindle	1								
6	548902 02	Bowl spindle		1							
7	548901 01	Bearing pin	1	1							
8	63433	Sleeve	1	1							
9	12174	Ball bearing	1	1							
10	14161	Gasket	1	1							
11	12513	Spring	6	6							
12	14157	Screw	6	6							
13	548903 01	Spacing sleeve	1	1							
14	548904 01	Spring casing	1	1							
15	2211721 13	Screw	3	3							
16	14166	Collar	1	1							
17	14570	Bushing	2	2							
18	547966 01	Worm wheel shaft	1	1							
19	520902 04	Worm wheel	1								
19	520902 05	Worm wheel		1							
19 A	520902 01	Worm wheel	1	1							
20	36530	Taper pin	1	1							
21	548045 01	Conveyor pulley	1	1							
22	222119 14	Tubular spring pin	1	1							
23	526242 11	Coupling pulley	1	1							
24	221581 15	Screw	1	1							
25	519936 81	Friction block		2							
25	524705 81	Friction block	2								
25 A	538293 01	Friction pad	1	1							
25 B	8341	Screw	2	2							
26	70560	Washer	2	2							
27	41468	Split pin	2	2							

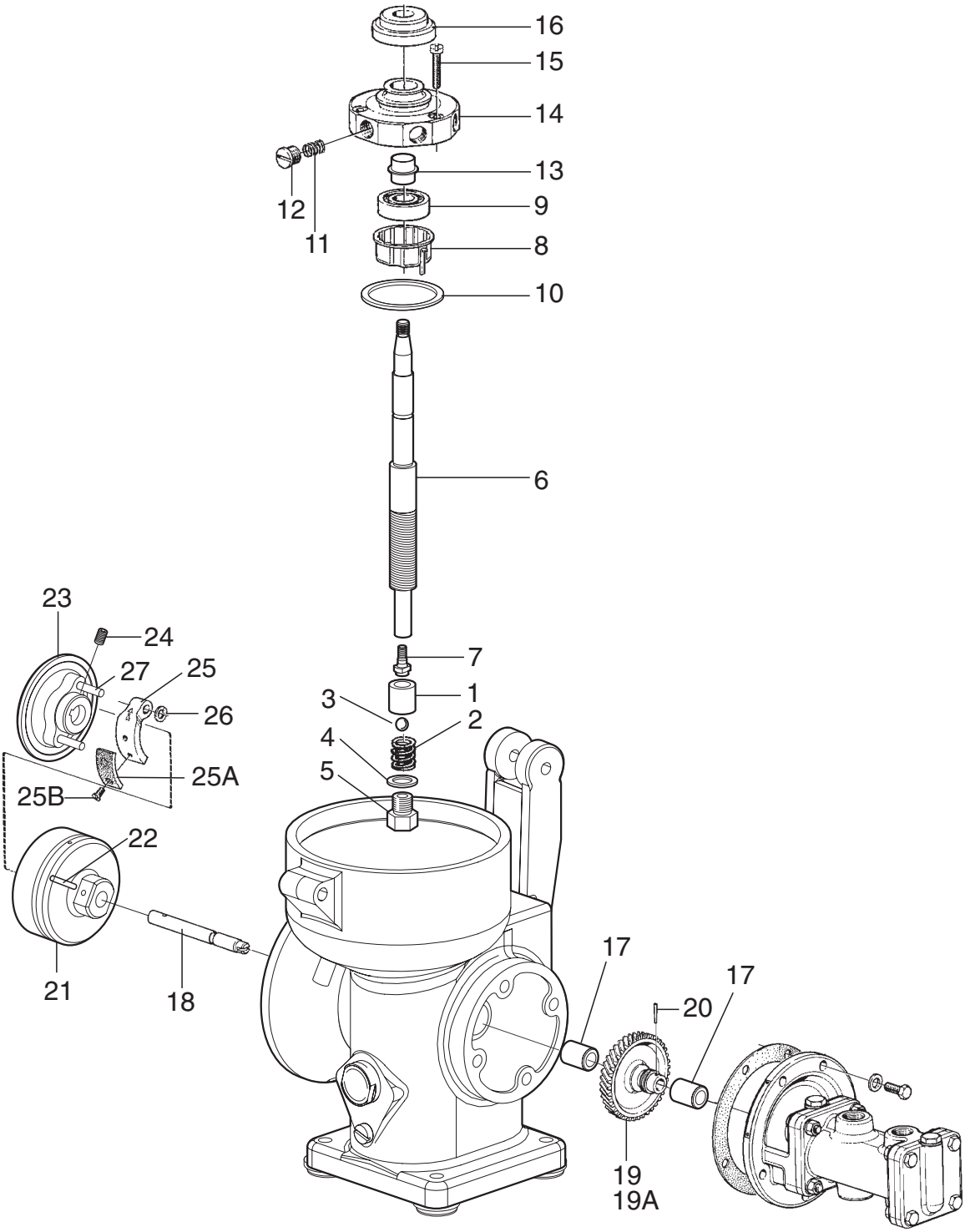
16
15
14
13
12
11
9
8
10
6
23
24
27
25
26
25A
25B
22
21
18
7
1
3
2
4
5
17
17
20
19
19A

2.2 Feed and discharge pump

Ref	Part No	Description	Machine unit number or Subassembly description 547994- -80							Notes
			Quantity							
1	535118 01	Shear-pin coupling	1							
2	27369	Tubular spring pin	1							
3	523679 03	Bearing shield	1							
4	223521 22	Seal ring	1							
5	223642 11	Snap ring	1							
6	523678 02	Pump housing	1							
7	223406 03	O-ring	1							
8	2210937 01	Screw	4							
9	70560	Washer	4							
10	2218043 03	Nut	4							
11	535733 02	Bushing	1							
12	535734 02	Bushing	1							
13	535743 01	Wear gasket	1							
14	547995 01	Pump impeller	1							
15	547996 01	Pump impeller	1							
16	535743 01	Wear gasket	1							
17	535732 02	Bushing	2							
18	43733	O-ring	2							
19	535743 01	Wear gasket	1							
20	547997 01	Pump impeller	1							
21	547996 02	Pump impeller	1							
22	535743 01	Wear gasket	1							
23	535734 01	Bushing	2							
24	223406 03	O-ring	1							
25	523680 02	Shield	1							
26	2210937 01	Screw	4							
27	70560	Washer	4							
28	2218043 03	Nut	4							
29	523673 01	Valve cone	2							
30	226214 43	Spring	2							
31	8821	Gasket	2							
32	523674 01	Plug	2							
33	535117 01	Protecting plate	1							
34	26556	Spring washer	1							
35	221125 20	Screw	1							
36	528649 01	Plate	1							
37	66169	Drive screw	2							

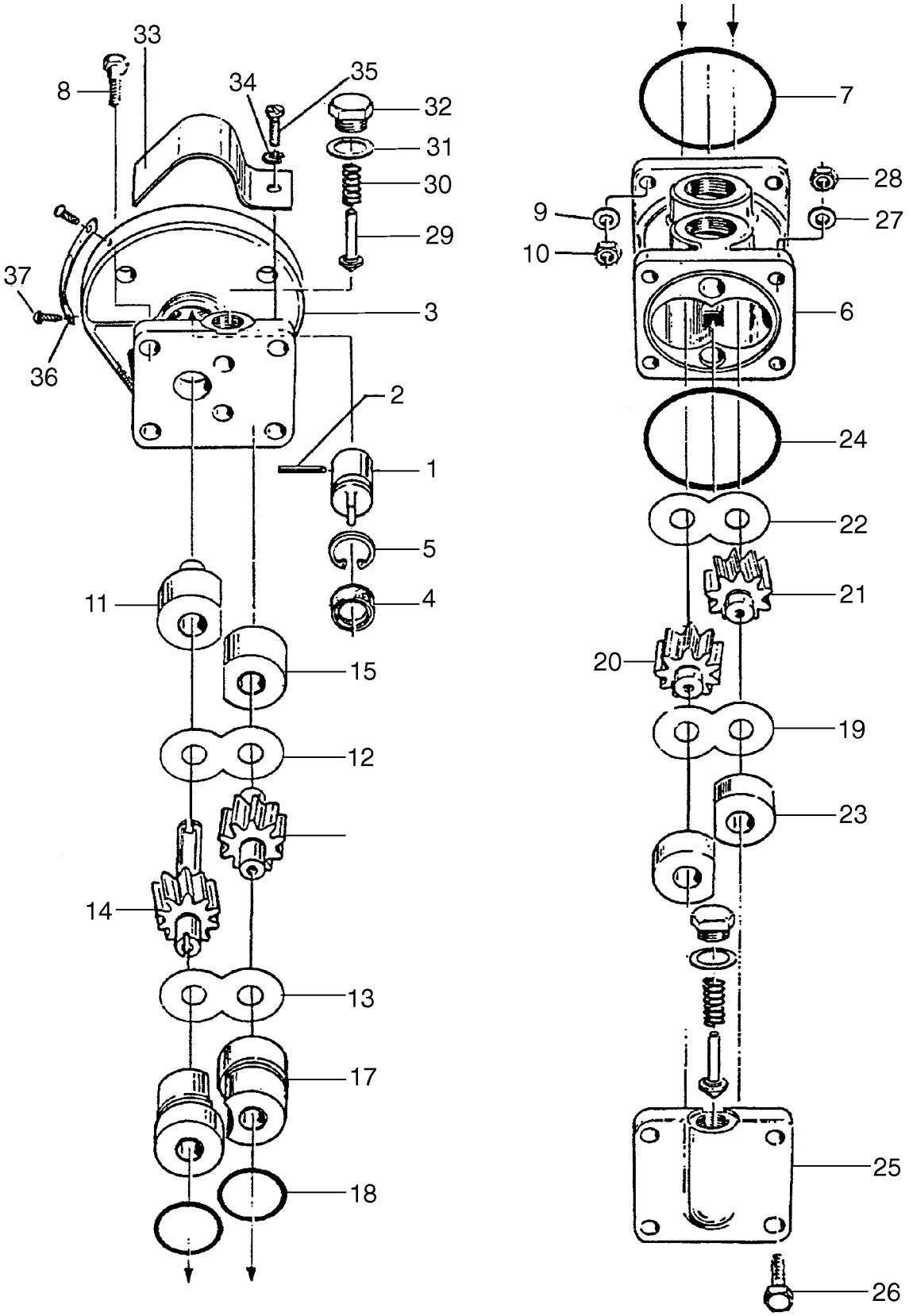
33
8
34
35
32
31
30
29
37
3
36
2
1
5
4
11
15
12
14
13
17
18
7
28
9
27
10
6
24
22
21
20
19
23
25
26

3 Separator bowl

Ref	Part No	Description	Machine unit number or Subassembly description 547537- -02								Notes
			Quantity								
1	548663 01	Bowl body	1								**B**
5.1	20956	Gasket	1								
6	548646 03	Cap nut	1								
7	522925 02	Distributor	1								**B**
8	522926 81	Bowl disc	38								
9	522926 81	Bowl disc	2								
11	522928 02	Top disc	1								**B**
12	522930 82	Bowl hood	1								**B**
12 A	522930 03	Bowl hood	1								
12 B	522932 01	Guide lug	1								
12 C	221221 52	Screw	1								
13	223406 17	O-ring	1								
14	522915 01	Lock ring	1								**B**
15	73212	O-ring	1								
16	517244 03	Gravity disc Ø 39,5 mm	1								
16	517244 04	Gravity disc Ø 43 mm	1								Altrnative
16	517244 05	Gravity disc Ø 48 mm	1								Altrnative
16	517244 06	Gravity disc Ø 54 mm	1								Altrnative
16	517244 07	Gravity disc Ø 41 mm	1								Altrnative
16	517244 08	Gravity disc Ø 45 mm	1								Altrnative
16	517244 09	Gravity disc Ø 51,5 mm	1								Altrnative
16 A	517244 01	Gravity disc	1								
17	30683	Lock ring	1								

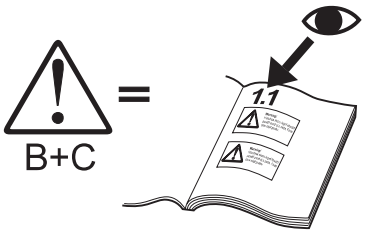

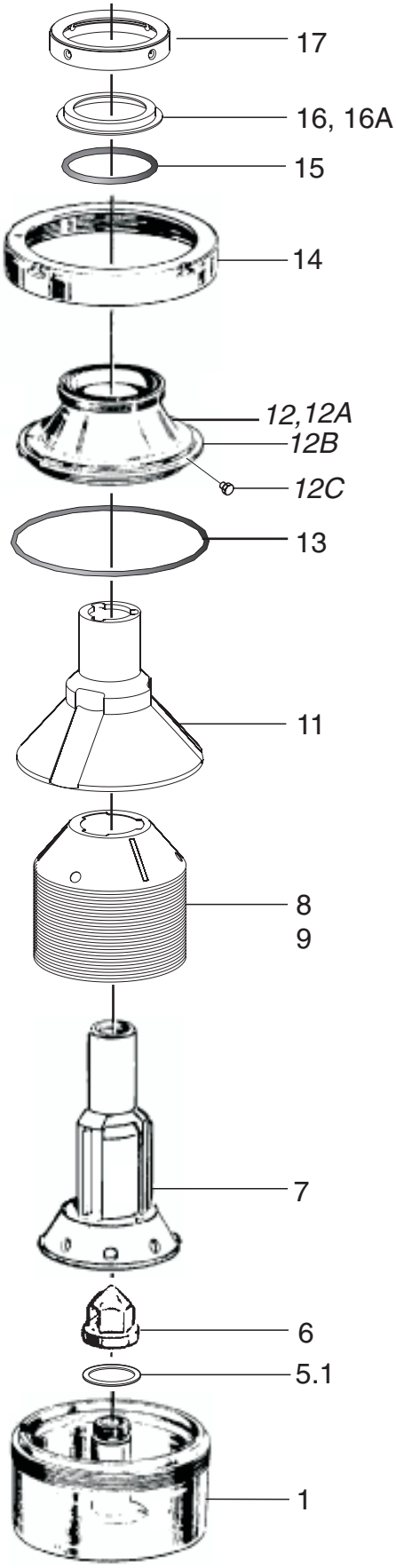
17
16, 16A
15
14
12,12A
12B
12C
13
11
8
9
7
6
5.1
1

4 Parts for mounting of motor

Ref	Part No	Description	Machine unit number or Subassembly description 547580- -01							Notes
			Quantity							
1	547581 01	Motor adapter	1							
2	221035 03	Screw	4							
3	70560	Washer	4							
4	260393 01	Stud bolt	4							
5	70560	Washer	4							
6	27345	Nut	4							

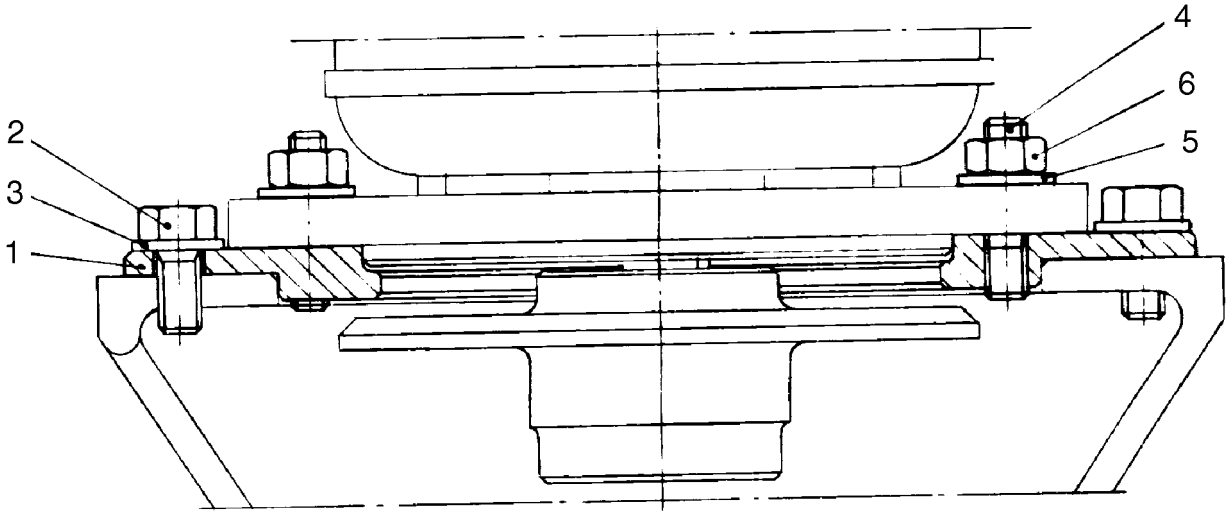
4
6
5
2
3
1

5 Set of plates

Ref	Part No	Description	Machine unit number or Subassembly description 548784- -01							Notes
			Quantity							
3	1270320	Set of safety labels	1							
3 A	1270020 01	Safety label sv	1							
3 B	1270020 02	Safety label en	1							
3 C	1270020 03	Safety label de	1							
3 D	1270020 04	Safety label fr	1							
3 E	1270020 05	Safety label es	1							
3 F	1270020 06	Safety label ru	1							
3 G	1270020 07	Safety label it	1							
3 H	1270020 08	Safety label pt	1							
3 I	1270020 09	Safety label pl	1							
3 J	1270020 10	Safety label el	1							
3 K	1270020 11	Safety label fi	1							
3 L	1270020 12	Safety label zh	1							
3 M	1270020 13	Safety label da	1							
3 N	1270020 14	Safety label ar	1							
3 O	1270020 15	Safety label nl	1							
3 P	1270020 16	Safety label cs	1							
3 Q	1270020 17	Safety label ja	1							
3 R	1270020 18	Safety label ko	1							
3 S	1270020 19	Safety label no	1							
4	523702 01	Name sign	1							
5	66169	Drive screw	4							
6	553171 01	Label 50 Hz	1							
6	553272 01	Label 60 Hz	1							
7	1270001	Lifting instruction	1							
8	554214 02	Cable tie	1							

1

2

3,3A-S

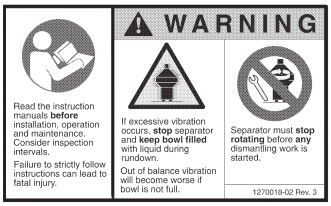

4

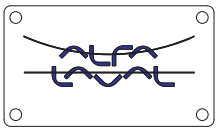

5

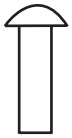

6

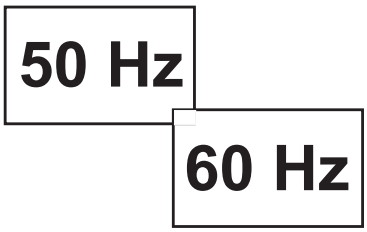

7

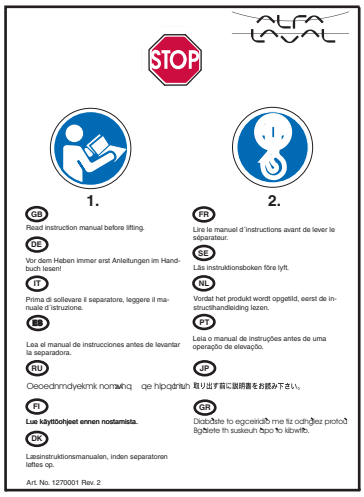

8

6 Set of tools

Ref	Part No	Description	Machine unit number or Subassembly description 547591- -02							Notes
			Quantity							
1	524732 80	Bowl clamp	1							
1 A	30635	Clamp screw	1							
3	548965 80	Spanner	1							
4	221981 10	Screw	2							
5	549207 80	Puller	1							
5 A	548961 02	Puller	1							
5 B	549206 01	Screw	2							
5 C	548633 80	Screw	1							
6	548647 80	Socket spanner	1							
6 A	223403 07	O-ring	1							

1 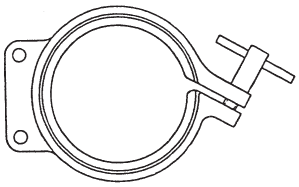	2	3 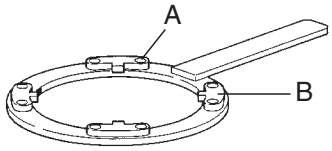
4	5 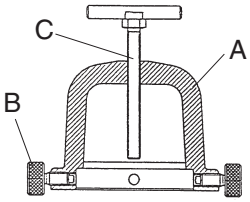	6 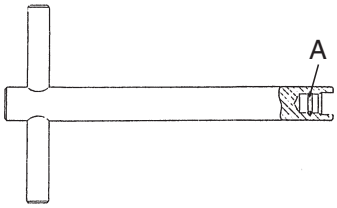
7	8	9
10	11	12
13	14	15
16	17	18
19	20	21

7 Intermediate service kit

Ref	Part No	Description	Machine unit number or Subassembly description 549301- -01							Notes
			Quantity							
1	73212	O-ring	1							
2	223406 17	O-ring	1							
3	20956	Gasket	1							
4	8384	Gasket	1							
5	538293 81	Friction pad	2							
6	68045	Fixing ring	2							

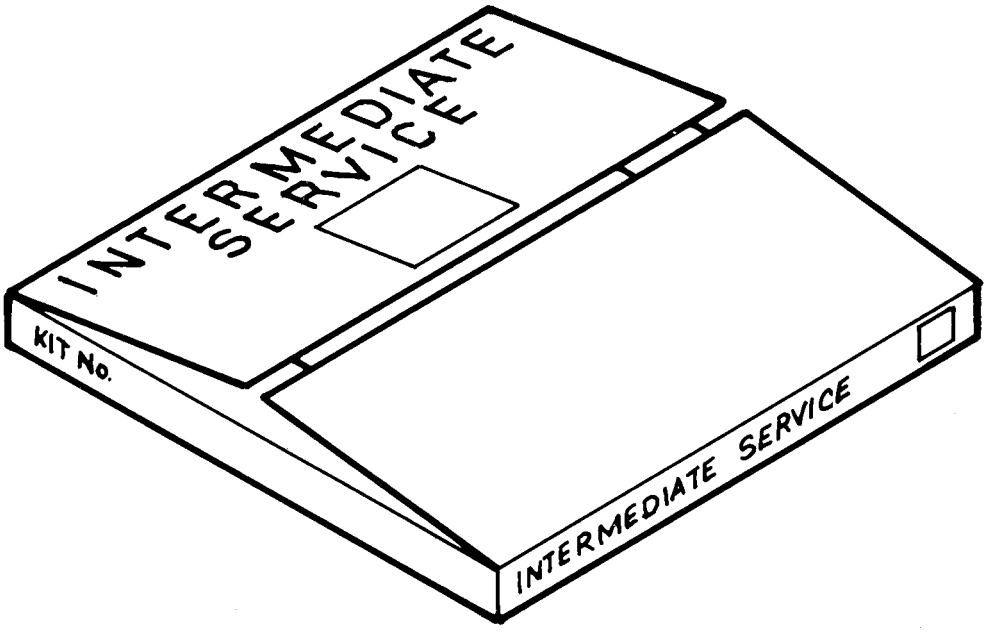
INTERMEDIATE SERVICE
KIT No.
INTERMEDIATE SERVICE

8 Major service kit

Ref	Part No	Description	Machine unit number or Subassembly description 549302- -01							Notes
			Quantity							
1	14161	Gasket	1							
2	12174	Ball bearing	1							
3	548901 01	Bearing pin	1							
4	4551	Bushing	1							
5	12226	Ball	1							
6	546229 38	Rectangular ring	1							
7	14570	Bushing	1							
8	12368	Gasket	1							
9	9281	Gasket	1							
10	38850	Gasket	1							

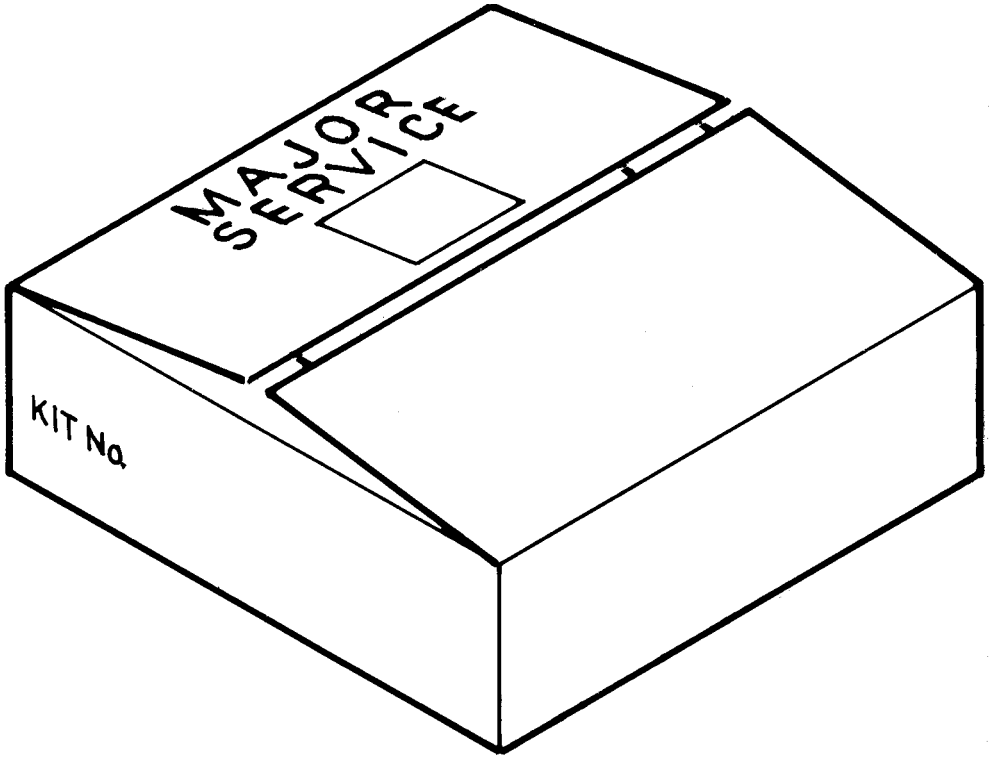
MAJOR
SERVICE
KIT No.

9 Set of fittings

Ref	Part No	Description	Machine unit number or Subassembly description 576668- -01							Notes
			Quantity							
1	1763437 08	Hose nipple	1							
2	223433 16	Rectangular ring	1							
3	1763780 01	Nipple	2							
4	537533 80	Connecting hose	3							
5	1762012 80	Connecting hose	1							
6	1760926 01	Nipple	1							
7	1763779 01	Banjo fitting	2							
8	1760924 02	Sleeve	2							
9	2521501 03	Coupling nut	2							
10	1763783 81	Nipple	1							
11	1763782 01	Pipe bend	1							
12	1763780 02	Nipple	2							
13	1763462 04	Washer	3							
14	546229 35	Rectangular ring	1							
15	1763462 03	Washer	1							
16	546229 08	Rectangular ring	6							
17	1763783 80	Nipple	2							
18	1763784 01	Strainer	1							

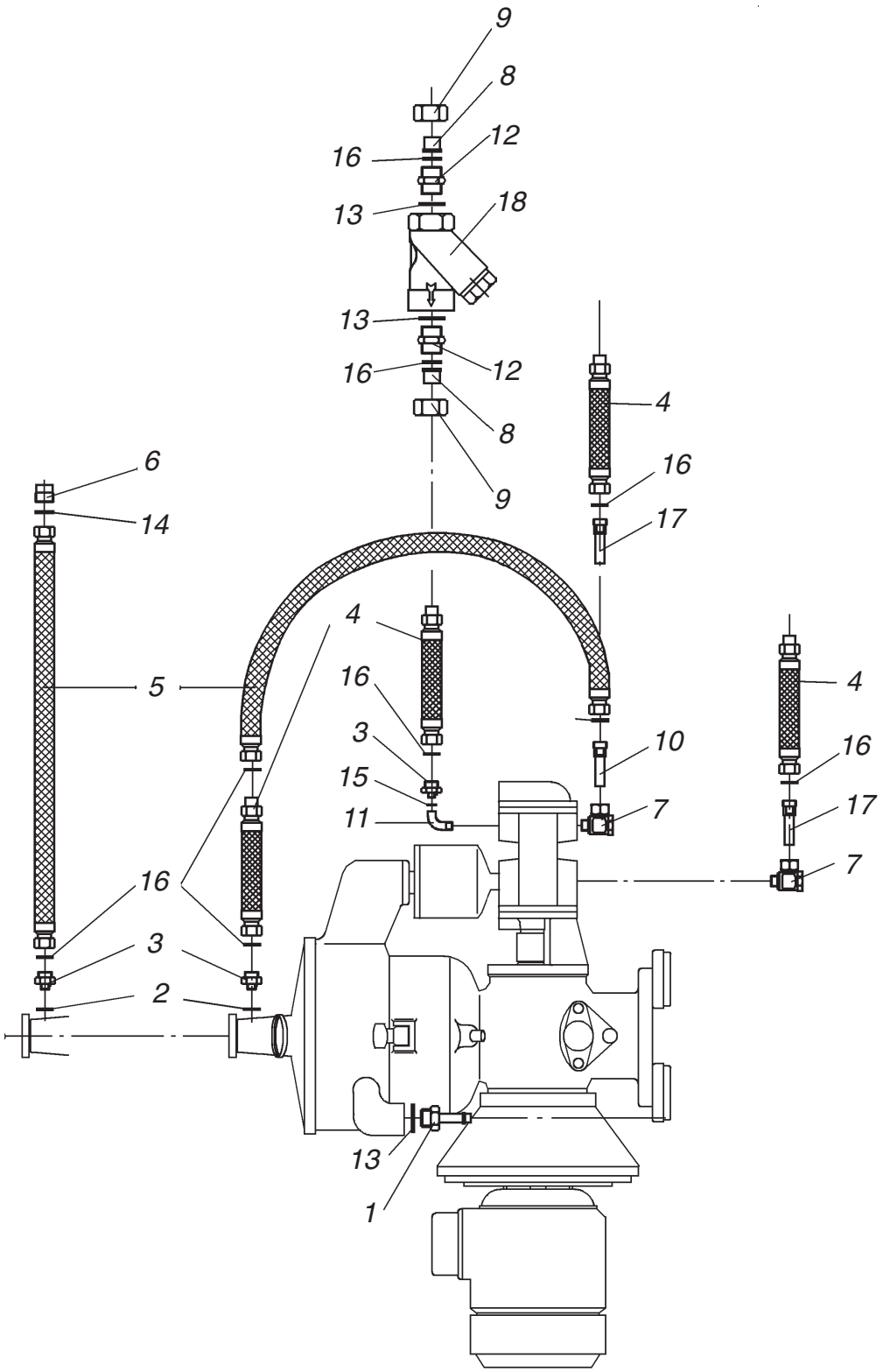
9
8
12
16
13
18
13
16
12
8
9
4
16
17
6
14
5
4
16
3
15
11
10
7
4
16
17
7
16
3
2
13
1

10 Water adding device

Ref	Part No	Description	Machine unit number or Subassembly description 517842- -86								Notes
			Quantity								
1	517839 86	Nipple	1								
2	190609	Rectangular ring	2								
3	517843 01	Sight glass	1								
4	517841 02	Holder	1								
4A	517841 01	Sight glass holder	1								
5	517846 01	Needle valve	1								
6	252612 02	Hose nipple	1								

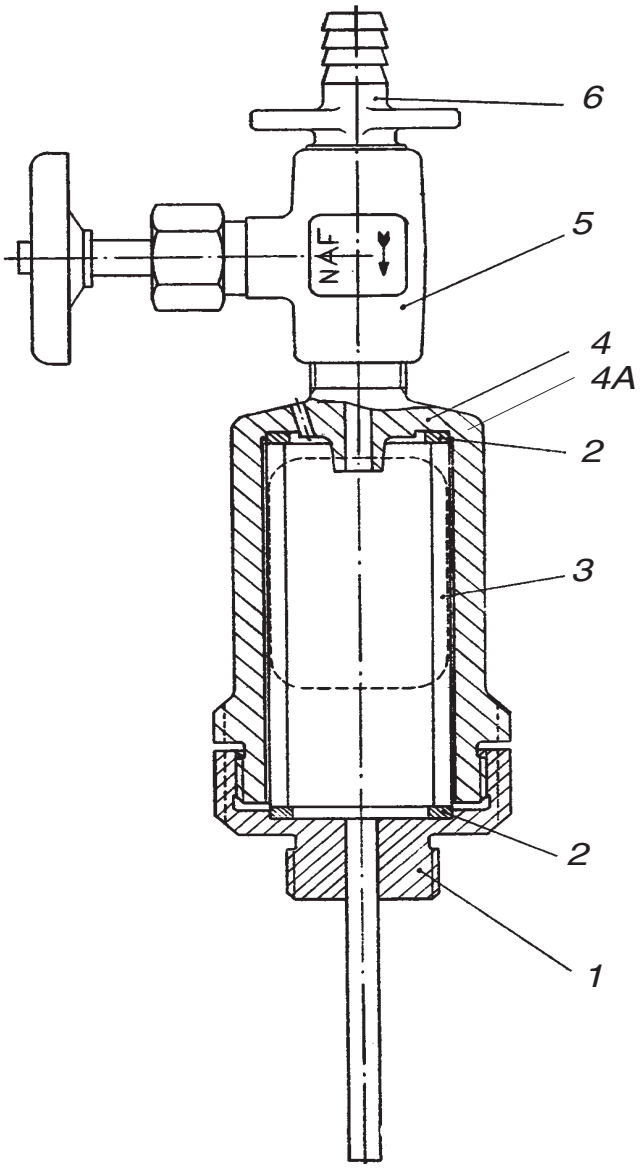
6
5
NAF
4
4A
2
3
2
1

11 Cross reference list

Part No	Page	Ref.
4551	24	1
4551	38	4
8341	24	25 B
8384	36	4
8384	22	28 D
8821	26	31
9281	38	9
9281	22	20
12174	38	2
12174	24	9
12226	24	3
12226	38	5
12368	22	6
12368	38	8
12513	24	11
14157	24	12
14161	38	1
14161	24	10
14166	24	16
14570	38	7
14570	24	17
20956	36	3
20956	28	5.1
26556	26	34
27345	30	6
27369	26	2
30635	34	1 A
30683	28	17
32588	22	28 H
32589	22	28 I
36530	24	20
37166	22	31 C
37168	22	31 D
38487	22	28 E
38512	22	1 B
38569	24	2
38850	38	10
38850	22	18
41456	22	23
41456	22	26
41468	24	27
43361	22	29
43733	26	18
63433	24	8
65235	22	3
66169	32	5
66169	26	37
68045	36	6
68045	22	28 F
70153	22	17

Part No	Page	Ref.
70560	30	3
70560	30	5
70560	26	9
70560	24	26
70560	26	27
71125	22	2
71126	22	4
72855	22	21
72889	22	13
73212	36	1
73212	28	15
73919	22	28 J
190609	42	2
221035 03	30	2
221125 20	26	35
221221 52	28	12 C
221581 15	24	24
221981 10	34	4
222116 18	22	14
222119 14	24	22
223403 07	34	6 A
223406 03	26	7
223406 03	26	24
223406 17	36	2
223406 17	28	13
223433 16	40	2
223436 02	22	31 B
223521 22	26	4
223642 11	26	5
226214 43	26	30
252612 02	42	6
260393 01	30	4
517244 01	28	16 A
517244 03	28	16
517244 04	28	16
517244 05	28	16
517244 06	28	16
517244 07	28	16
517244 08	28	16
517244 09	28	16
517839 86	42	1
517841 01	42	1
517841 02	42	4
517843 01	42	3
517846 01	42	5
519936 81	24	25
520902 01	24	19 A
520902 04	24	19
520902 05	24	19
522909 04	22	1 A

Part No	Page	Ref.
522909 82	22	1
522911 01	22	28 G
522912 02	22	16
522915 01	28	14
522925 02	28	7
522926 81	28	8
522926 81	28	9
522928 02	28	11
522930 03	28	12 A
522930 82	28	12
522932 01	28	12 B
523673 01	26	29
523674 01	26	32
523678 02	26	6
523679 03	26	3
523680 02	26	25
523702 01	32	4
524705 81	24	25
524732 80	34	1
524777 02	22	32
524778 01	22	33
524779 02	22	31 A
524780 80	22	31
526234 02	22	28 A
526235 02	22	28 B
526236 80	22	28
526242 11	24	23
528649 01	26	36
535117 01	26	33
535118 01	26	1
535732 02	26	17
535733 02	26	11
535734 01	26	23
535734 02	26	12
535743 01	26	13
535743 01	26	16
535743 01	26	19
535743 01	26	22
536738 01	22	15
537533 80	40	4
538293 01	24	25 A
538293 81	36	5
545819 01	22	8.1
546229 08	40	16
546229 35	40	14
546229 38	24	4
546229 38	38	6
547581 01	30	1
547590 02	22	25
547966 01	24	18

Part No	Page	Ref.
547994 80	22	30
547995 01	26	14
547996 01	26	15
547996 02	26	21
547997 01	26	20
548045 01	24	21
548633 80	34	5 C
548646 03	28	6
548647 80	34	6
548663 01	28	1
548901 01	38	3
548901 01	24	7
548902 01	24	6
548902 02	24	6
548903 01	24	13
548904 01	24	14
548952 01	24	5
548961 02	34	5 A
548965 80	34	3
549200 80	22	5
549200 81	22	5
549206 01	34	5 B
549207 80	34	5
553171 01	32	6
553272 01	32	6
554214 02	32	8
1270001	32	7
1270020 01	32	3 A
1270020 02	32	3 B
1270020 03	32	3 C
1270020 04	32	3 D
1270020 05	32	3 E
1270020 06	32	3 F
1270020 07	32	3 G
1270020 08	32	3 H
1270020 09	32	3 I
1270020 10	32	3 J
1270020 11	32	3 K
1270020 12	32	3 L
1270020 13	32	3 M
1270020 14	32	3 N
1270020 15	32	3 O
1270020 16	32	3 P
1270020 17	32	3 Q
1270020 18	32	3 R
1270020 19	32	3 S
1270320	32	3
1760924 02	40	8
1760926 01	40	6
1762012 80	40	5

Part No	Page	Ref.
1763437 08	40	1
1763462 03	40	15
1763462 04	40	13
1763779 01	40	7
1763780 01	40	3
1763780 02	40	12
1763782 01	40	11
1763783 80	40	17
1763783 81	40	10
1763784 01	40	18
2210937 01	26	8
2210937 01	26	26
2210941 17	22	24
2210941 17	22	27
2211721 13	24	15
2211725 06	22	7
2211725 08	22	19
2217751 03	22	28 C
2218043 03	26	10
2218043 03	26	28
2521501 03	40	9